SFN262E出口フレームユニット

SFN262E,SFN262EX

SFN400EX

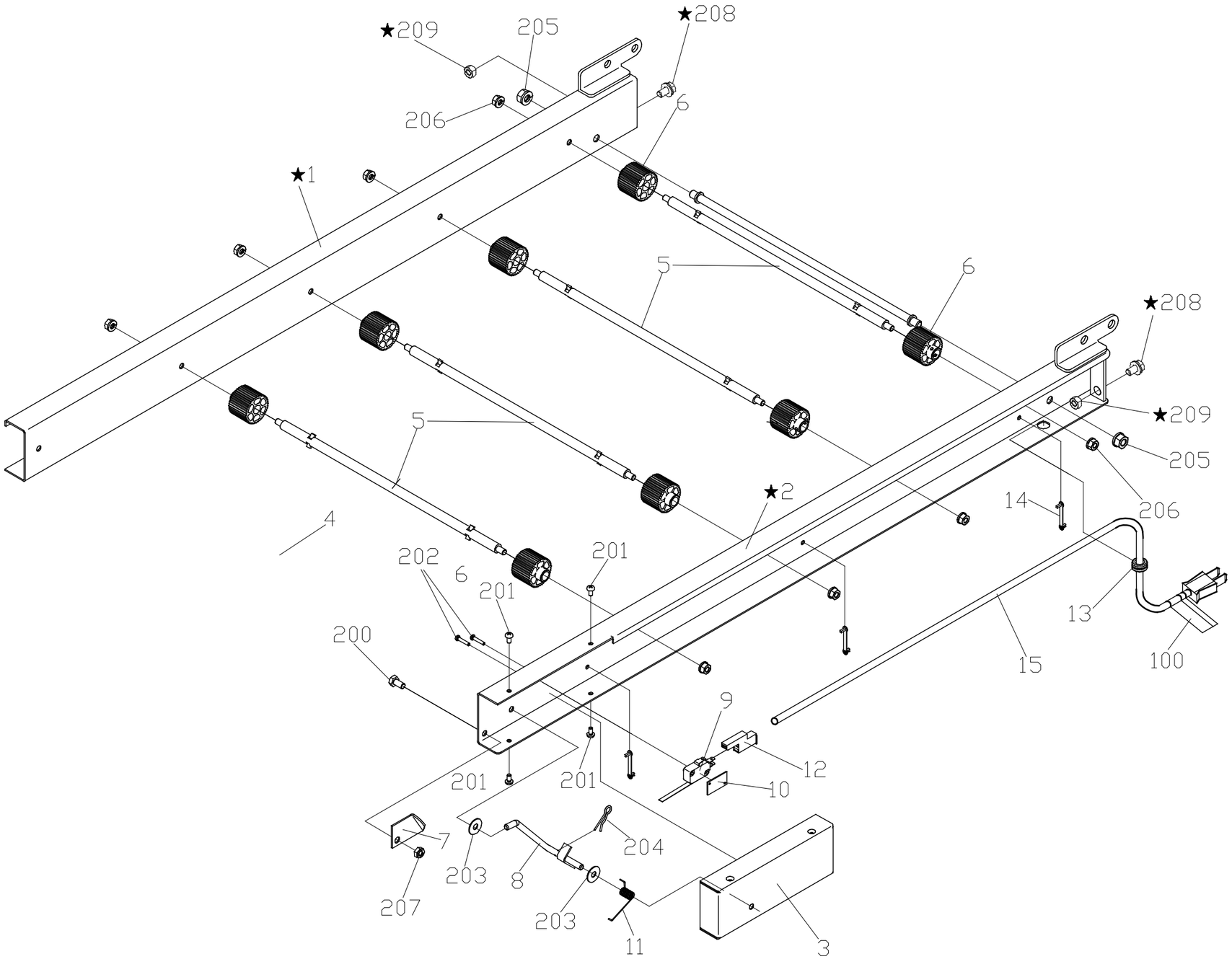

作製2018.12.10

SFN262E出口フレームユニット

作製2019.01.28

対象機種 SFN262E,SFN262EX,SFN402EX （★専用部品）

No	品番	品名	数量	備考
1	9005-1549	★N262E出口ﾌﾚｰﾑB右	1	
2	9005-1550	★N262E出口ﾌﾚｰﾑB左	1	
3	9005-1498	262ｾﾝｻｰｶﾊﾞｰ	1	
4	9000-7516	ﾂﾅｷﾞ軸M8×336	1	
5	9000-7521	遊動ﾛｰﾗ軸	4	
6	9000-7534	遊動ﾛｰﾗ	8	
7	9000-7841	YPHｾﾝｻｰ規制板	1	
8	9007-5001	SFｾﾝｻｰﾚﾊﾞｰ	1	
9	9000-7574	ﾏｲｸﾛｽｲｯﾁ ｵﾑﾛﾝ(V-163-1C25)	1	2024.10.10 修正
10	9000-7845	ｾﾝｻｰ固定板(ﾎﾞﾝﾃﾞ)	1	
11	9000-7573	ｾﾝｻﾊﾞﾈSUS	1	
12	9000-7576	YPHｾﾝｻｺｰﾄﾞｺﾈｸﾀｰO-172	1	
13	9000-0636	ｺﾞﾑﾌﾞｯｼﾝｸﾞ新	1	
14	9000-7649	ｽﾋﾟｰﾄﾞｸﾗﾝﾌﾟNAD-03	3	
15	9001-2685	ｾﾝｻｰｺｰﾄﾞ960L	1	
100	9000-7708	ｾﾝｻｺｰﾄﾞｼｰﾙ	1	
200	9000-3612	六角BT+M6×12	1	
201	9000-8006	ﾄﾗｽﾈｼﾞ+M4×8	4	
202	9000-8000	ﾄﾗｽﾈｼﾞ+M3×15	2	
203	9000-1312	平座金Φ6×13×1.0	2	
204	9000-3651	松葉ﾋﾟﾝφ6	1	
205	9000-8101	ｽﾌﾟﾘﾝｸﾞNTM8	2	
206	9000-8100	ｽﾌﾟﾘﾝｸﾞNTM6	8	
207	9000-8016	UNTM6	1	
208	9000-1977	★六角BT-M8×20	2	
209	9000-0189	★六角NT-M8×20	2	