# KP-N302モータユニット

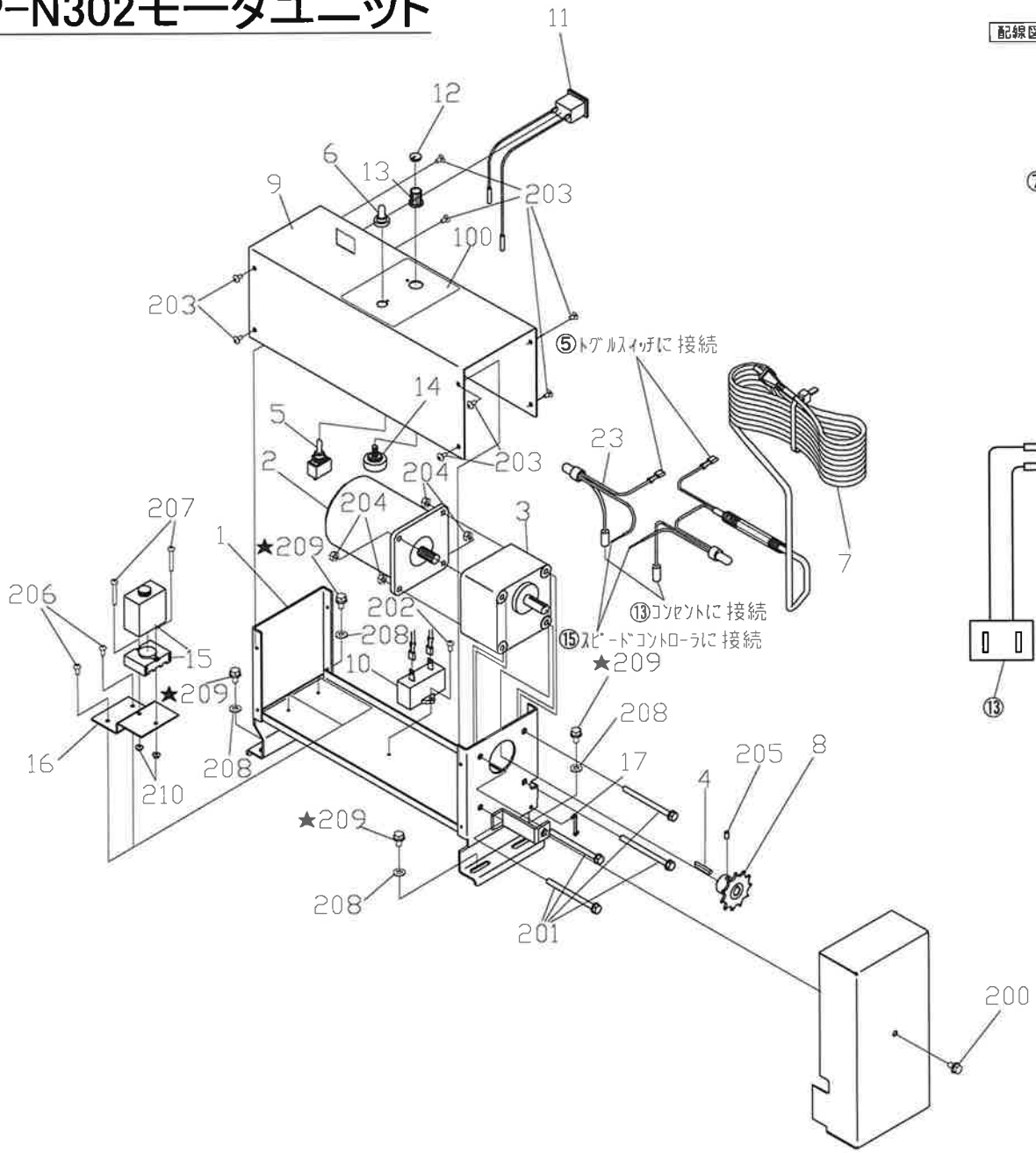


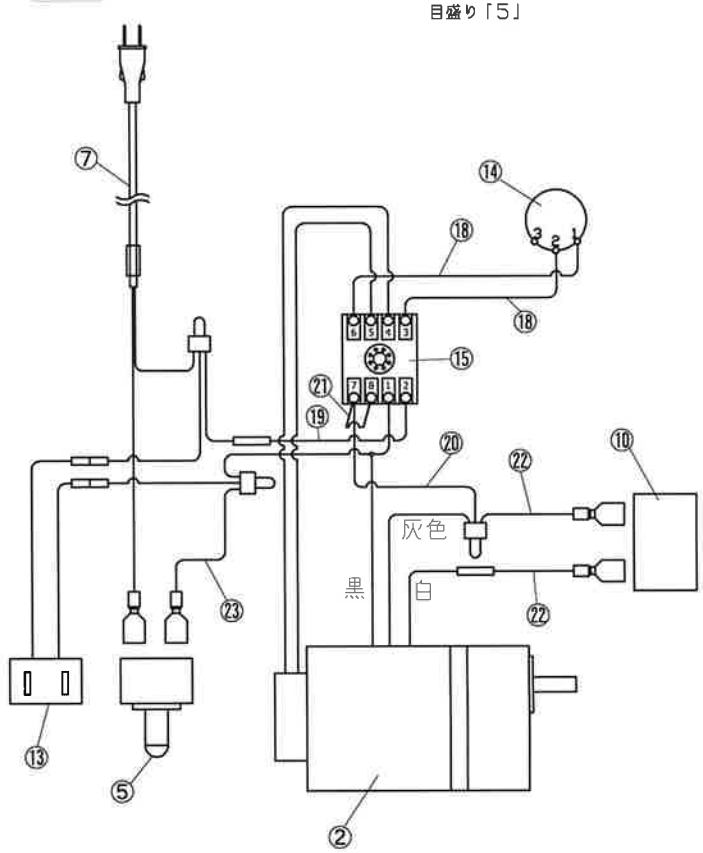


作製2018.12.06
更新2024.02.21

# KP-N302モータユニット

作製2023.11.22

| 対象機種 | KPN302 | | | AssyCD：051718 |
|---|---|---|---|---|
| No | 品番 | 品名 | 数量 | 備考 |
| 1 | 9005-1491 | KP302ﾓｰﾀﾌﾚｰﾑ(白色) | 1 | |
| 2 | 9005-1708 | KPN302ﾓｰﾀA9U40A | 1 | ◎ 2023.11.22修正 ASTERO製 |
| 3 | 9005-1709 | ｷﾞﾔｰﾍｯﾄﾞG9A60K | 1 | ◎ 2023.11.22修正 ASTERO製 |
| 4 | 9000-7825 | 平行ｷｰ(4×4×25) | 1 | |
| 5 | 9005-1218 | SF-Dｽｲｯﾁ2(WD1001F) | 1 | |
| 6 | 9000-1949 | ｽｲｯﾁ防水ｷｬｯﾌﾟ(WD1911) | 1 | |
| 7 | 9005-1527 | KP302電源ハーネス | 1 | ◎ |
| 8 | 9001-2873 | KP350ﾓｰﾀｽﾌﾟﾛｹｯﾄ11T | 1 | |
| 9 | 9005-1461 | KP302ﾓｰﾀｶﾊﾞｰ | 1 | |
| 10 | 9005-1710 | ｺﾝﾃﾞﾝｻDMF251006 | 1 | ◎ 2023.11.22修正 ASTERO製 |
| 11 | 9005-1442 | KPｺﾝｾﾝﾄﾊｰﾈｽ | 1 | ◎ |
| 12 | 9001-2883 | KPﾎﾞﾘｭｰﾑﾂﾏﾐｷｬｯﾌﾟ | 1 | ◎ |
| 13 | 9001-2861 | KPﾎﾞﾘｭｰﾑﾂﾏﾐ K-100-22RL-B | 1 | ◎ |
| 14 | 9001-2860 | KPﾎﾞﾘｭｰﾑRV24YN20SB20K | 1 | ◎ |
| 15 | 9005-1711 | KPNｽﾋﾟｰﾄﾞｺﾝﾄﾛｰﾗCAL90A | 1 | ◎ 2023.11.22修正 ASTERO製 |
| 16 | 9005-1712 | KNP302端子台固定金具 | 1 | ◎ 2023.11.22修正 |
| 17 | 9000-7649 | ｽﾋﾟｰﾄﾞｸﾗﾝﾌﾟNAD-03 | 1 | ◎ |
| 18 | 9005-1713 | KPN302ﾘｰﾄﾞ線1 | 2 | ◎ 2023.11.22修正 |
| 19 | 9005-1714 | KPN302ﾘｰﾄﾞ線2 | 1 | ◎ 2023.11.22修正 |
| 20 | 9005-1715 | KPN302ﾘｰﾄﾞ線3 | 1 | ◎ 2023.11.22修正 |
| 21 | 9005-1716 | KPN302ﾘｰﾄﾞ線4 | 1 | ◎ 2023.11.22修正 |
| 22 | 9001-2890 | KPﾘｰﾄﾞ線5 | 2 | ◎ |
| 23 | 9005-1717 | KPN302ﾘｰﾄﾞ線6 | 1 | ◎ 2023.11.22修正 |
| 100 | 9001-2863 | KP350電源ｼｰﾙ | 1 | |
| 200 | 9000-1859 | 六角BT+M6×12 3P | 1 | ★2018.12.06修正 |
| 201 | - | ﾓｰﾀ取付用ﾈｼﾞ M6×60 2P | 4 | ◎ (ﾓｰﾀ付属品) |
| 202 | 9000-1299 | ﾅﾍﾞｺﾈｼﾞ+M4×10 | 1 | |
| 203 | 9000-8006 | ﾄﾗｽﾈｼﾞ+M4×8 | 8 | |
| 204 | - | ﾓｰﾀ取付用ﾅｯﾄ M6 | 4 | ◎ (ﾓｰﾀ付属品) |
| 205 | 9000-8047 | ﾎｰﾛｰｾｯﾄM4×6 | 1 | |
| 206 | 9000-1972 | ﾅﾍﾞｺﾈｼﾞ+M4×8 3P(三価ﾎﾜｲﾄ | 2 | |
| 207 | 9000-8064 | ﾅﾍﾞｺﾈｼﾞM4×30(三価ﾎﾜｲﾄ | 2 | ◎ 2023.11.22修正 |
| 208 | 9005-0201 | 平座金φ6×18×1.0 | 4 | ﾌﾚｰﾑ組付用、★2018.12.06修正 |
| 209 | 9000-8010 | 六角BT+M6×12 2P | 4 | ﾌﾚｰﾑ組付用、★2018.12.06修正 |
| 210 | 9000-8104 | ｽﾌﾟﾘﾝｸﾞNTM4(三価ﾎﾜｲﾄ) | 2 | ◎ 2023.11.22修正 |
| | | | | |
| 2023.11 モータ・ギヤヘッド・スピコン・コンデンサをパナソニック製よりASTERO製へ変更。◎印は交換対象部品。 | | | | |
| | 51719 | KPN302モータ交換部品Assy | | |

# KPN302モータ交換部品Assy

作製2023.11.22

対象機種　KPN302　AssyCD：051719

| No | 品番 | 品名 | 数量 | 備考 |
|---|---|---|---|---|
| 2 | 9005-1708 | KPN302ﾓｰﾀA9U40A | 1 | 2023.11.22修正　ASTERO製 |
| 3 | 9005-1709 | ｷﾞﾔｰﾍｯﾄﾞG9A60K | 1 | 2023.11.22修正　ASTERO製 |
| 4 | 9000-7825 | 平行ｷｰ(4×4×25) | 1 | |
| 5 | 9005-1218 | SF-Dｽｲｯﾁ2(WD1001F) | 1 | |
| 6 | 9000-1949 | ｽｲｯﾁ防水ｷｬｯﾌﾟ(WD1911) | 1 | |
| 7 | 9005-1527 | KP302電源ハーネス | 1 | |
| 10 | 9005-1710 | ｺﾝﾃﾞﾝｻDMF251006 | 1 | 2023.11.22修正　ASTERO製 |
| 11 | 9005-1442 | KPｺﾝｾﾝﾄﾊｰﾈｽ | 1 | |
| 12 | 9001-2883 | KPﾎﾞﾘｭｰﾑﾂﾏﾐｷｬｯﾌﾟ | 1 | |
| 13 | 9001-2861 | KPﾎﾞﾘｭｰﾑﾂﾏﾐ K-100-22RL-B | 1 | |
| 14 | 9001-2860 | KPﾎﾞﾘｭｰﾑRV24YN20SB20K | 1 | |
| 15 | 9005-1711 | KPNｽﾋﾟｰﾄﾞｺﾝﾄﾛｰﾗCAL90A | 1 | 2023.11.22修正　ASTERO製 |
| 16 | 9005-1712 | KN302P端子台固定金具 | 1 | 2023.11.22修正 |
| 17 | 9000-7649 | ｽﾋﾟｰﾄﾞｸﾗﾝﾌﾟNAD-03 | 1 | |
| 18 | 9005-1713 | KPN302ﾘｰﾄﾞ線1 | 2 | 2023.11.22修正 |
| 19 | 9005-1714 | KPN302ﾘｰﾄﾞ線2 | 1 | 2023.11.22修正 |
| 20 | 9005-1715 | KPN302ﾘｰﾄﾞ線3 | 1 | 2023.11.22修正 |
| 21 | 9005-1716 | KPN302ﾘｰﾄﾞ線4 | 1 | 2023.11.22修正 |
| 22 | 9001-2890 | KPﾘｰﾄﾞ線5 | 2 | |
| 23 | 9005-1717 | KPN302ﾘｰﾄﾞ線6 | 1 | 2023.11.22修正 |
| 207 | 9000-8064 | ﾅﾍﾞｺﾈｼﾞM4×30 | 2 | 2023.11.22修正 |
| 210 | 9000-8104 | ｽﾌﾟﾘﾝｸﾞNTM4 | 2 | 2023.11.22修正 |