SFOP EF120 延長フレーム完備

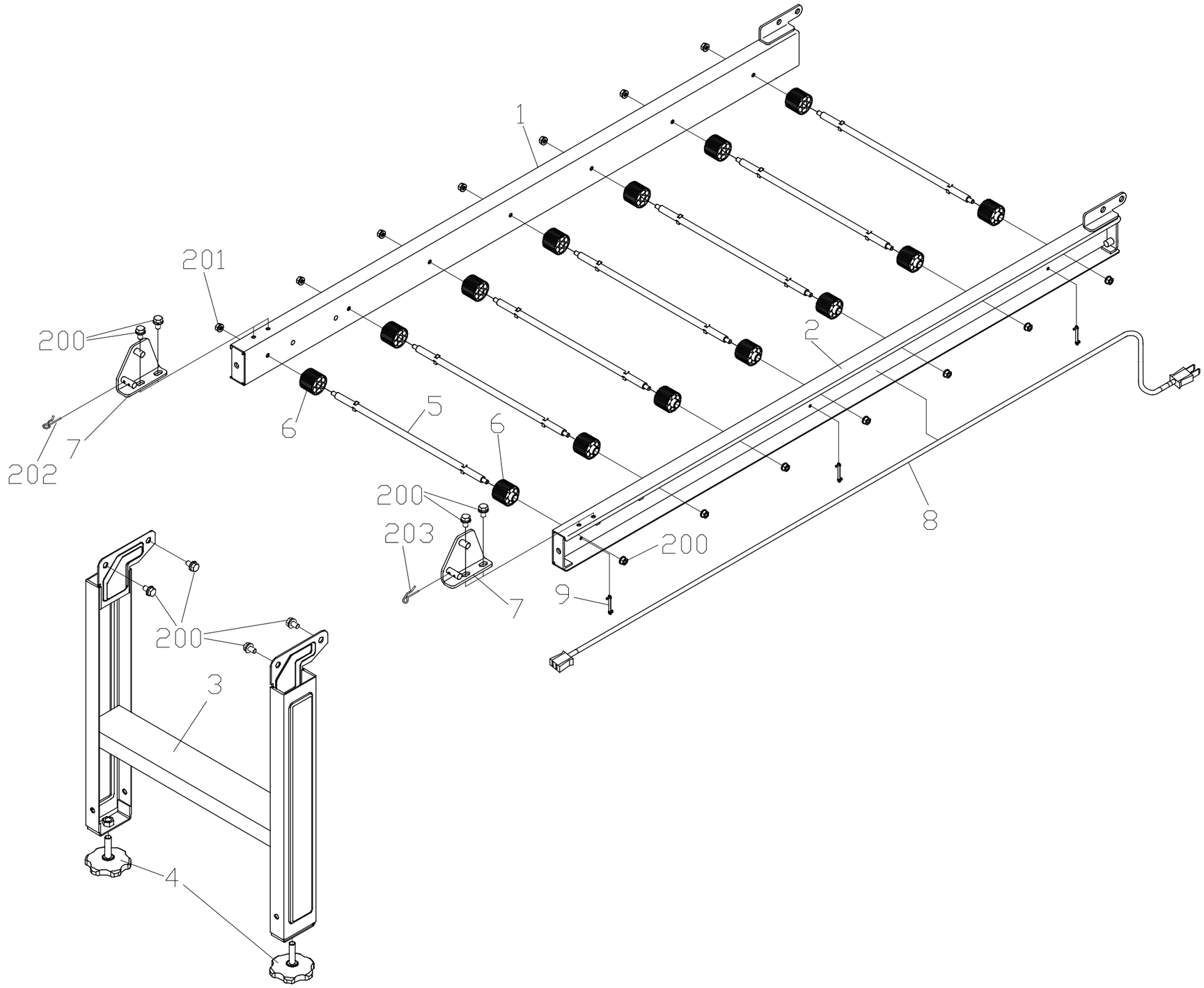

作製2018.04.01

SFオプションキット

作製2018.04.01

オプションコード	321121	オプション名称	EF120(延長フレーム)

対象機種　SF262・SF262E・SF262EX・SF402EX

No	品番	品名	数量	備考
1	9005-1501	262延長ﾌﾚｰﾑ右	1	
2	9005-1502	262延長ﾌﾚｰﾑ左	1	
3	9005-1484	262脚	1	
4	9000-7565	高さ調整ﾎﾞﾙﾄ	2	
5	9000-7521	遊動ﾛｰﾗ軸	7	
6	9000-7534	遊動ﾛｰﾗ	14	
7	9000-7538	支点金具前	2	
8	9007-5088	260延長ｺｰﾄﾞ	1	
9	9000-7649	ｽﾋﾟｰﾄﾞｸﾗﾝﾌﾟNAD-03	3	
200	9000-1859	六角BT+M6×12 3P	8	
201	9000-8100	ｽﾌﾟﾘﾝｸﾞNTM6	14	
202	9000-8070	松葉ﾋﾟﾝΦ8A型	1	
203	9000-8022	松葉ﾋﾟﾝΦ8B型	1	
L/外	9007-5090	延長ﾌﾚｰﾑ組付け要領書	1	