# SF262 キャスターセット

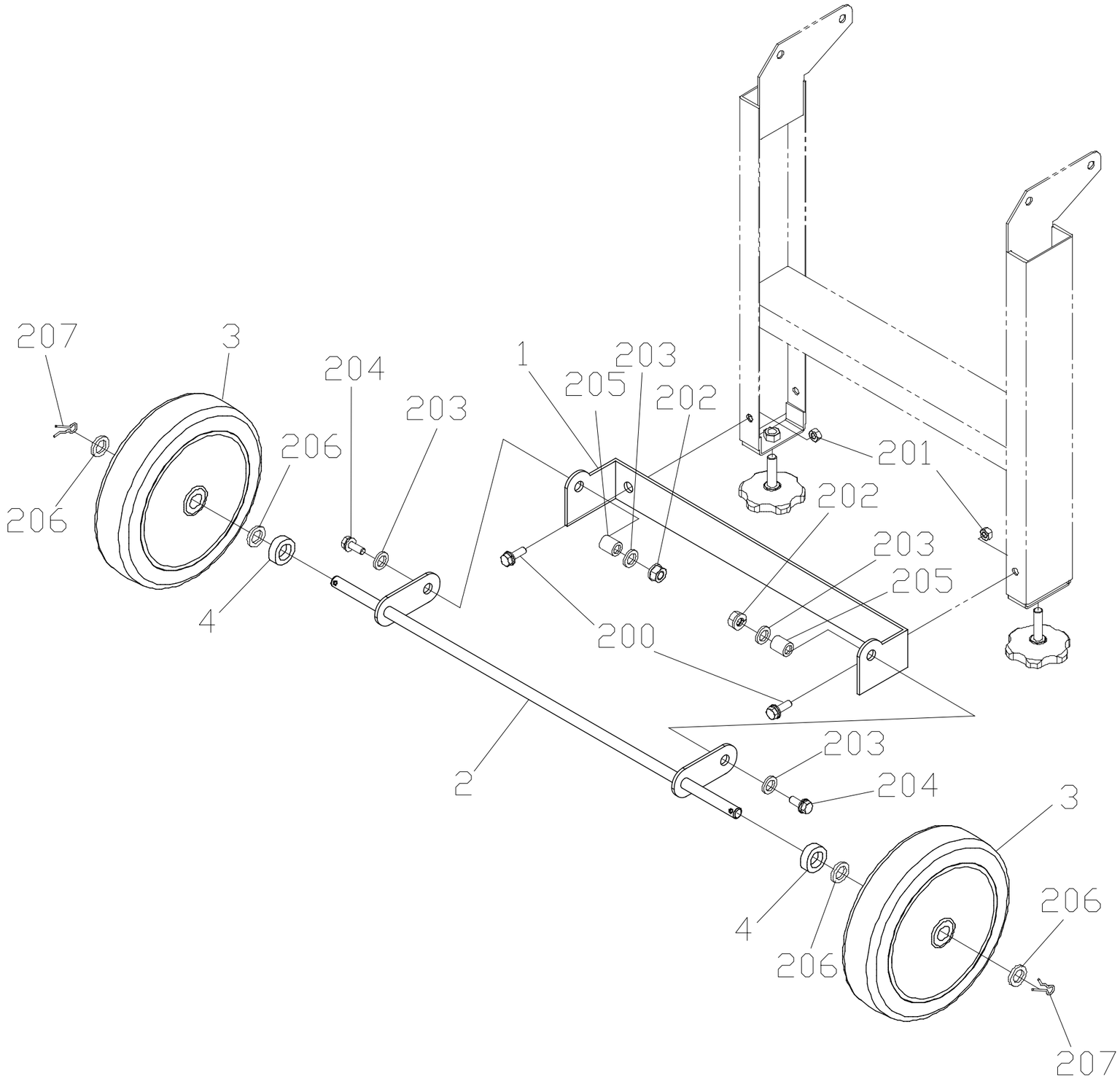


作製2018.11.22

# SF-Nオプションキット

作製2019.01.28

| オプションコード | 9005-1583 | オプション名称 | SFN262キャスターセット |
|---|---|---|---|

対象機種　全機種(旧型式も含む)　(★専用部品)

| No | 品番 | 品名 | 数量 | 備考 |
|---|---|---|---|---|
| 1 | 9005-1531 | ★SF車輪金具Ｄ　軸受け | 1 | |
| 2 | 9005-1532 | ★SF車輪金具Ｄ　車輪軸 | 1 | |
| 3 | 9005-1454 | SF262車輪Φ170 | 2 | |
| 4 | 9005-1457 | SFスペーサーΦ12×15 | 2 | |
| 200 | 9000-1975 | 六角BT-M6×15×P3 | 2 | |
| 201 | 9000-1987 | フランジNT-M6 | 2 | |
| 202 | 9000-3771 | UNT-M8 | 2 | |
| 203 | 9000-1313 | 平座金Φ8×18×1.6 | 4 | |
| 204 | 9000-8011 | 六角BT-M8×25 | 2 | |
| 205 | 9000-9099 | カラーΦ8.2×10×10 | 2 | |
| 206 | 9002-3019 | 平座金Φ12×26×2.3 | 4 | |
| 207 | 9000-3654 | スナップピンΦ12 | 2 | |