SFN262 EF120 延長フレーム完備

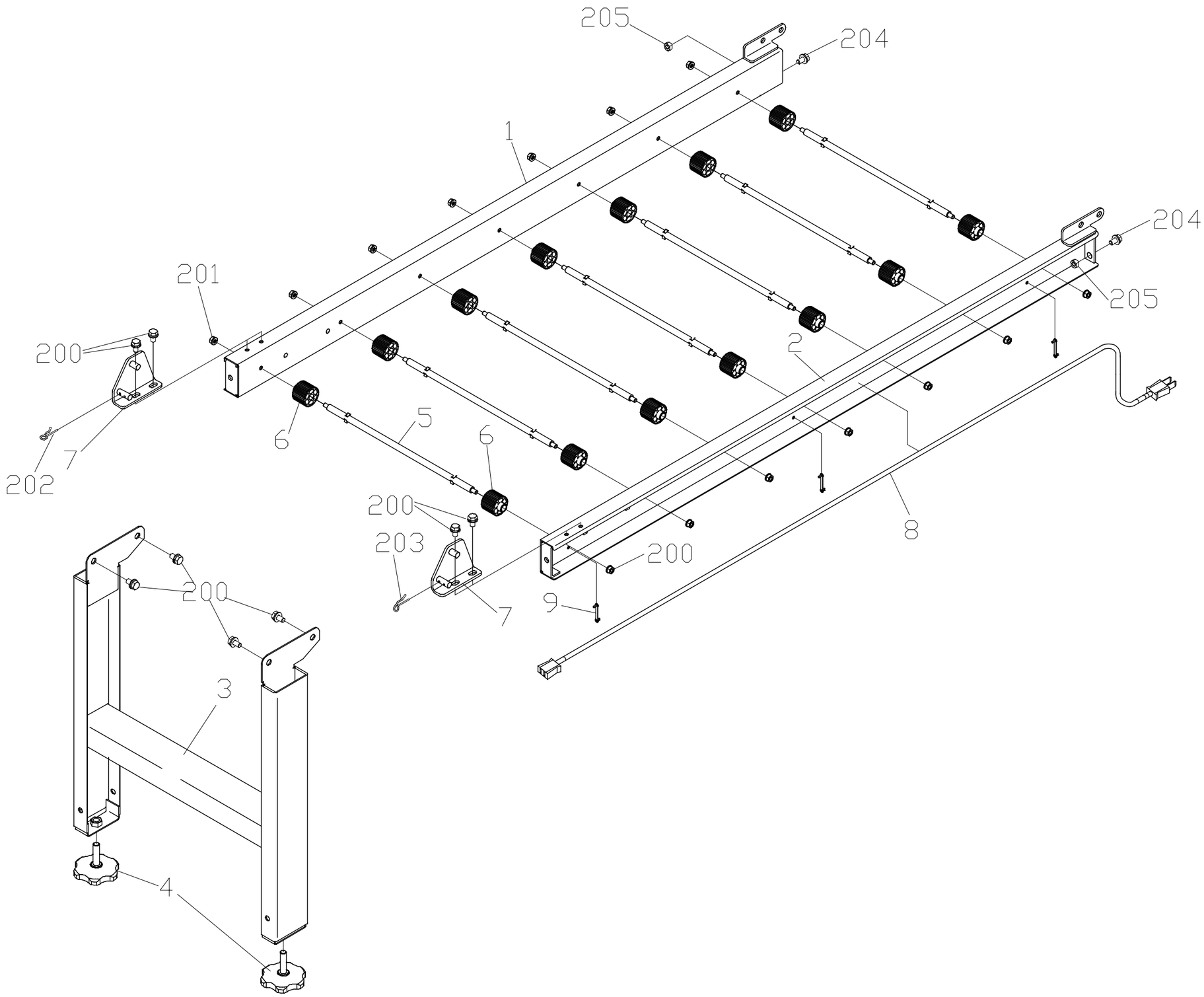

作製2018.11.22

SF-Nオプションキット

作製2019.01.28

オプションコード	321140	オプション名称	N262OP-EF120(延長フレーム)

対象機種　全機種(旧型式も含む)　(★専用部品)

No	品番	品名	数量	備考
1	9005-1551	★262E出口延長ﾌﾚｰﾑB右	1	
2	9005-1552	★262E出口延長ﾌﾚｰﾑB左	1	
3	9005-1484	262脚	1	
4	9000-7565	高さ調整ﾎﾞﾙﾄ	2	
5	9000-7521	遊動ﾛｰﾗ軸	7	
6	9000-7534	遊動ﾛｰﾗ	14	
7	9000-7538	支点金具前	2	
8	9007-5088	260延長ｺｰﾄﾞ	1	
9	9000-7649	ｽﾋﾟｰﾄﾞｸﾗﾝﾌﾟNAD-03	3	
200	9000-1859	六角BT+M6×12 3P	8	
201	9000-8100	ｽﾌﾟﾘﾝｸﾞNTM6	14	
202	9000-8070	松葉ﾋﾟﾝΦ8A型	1	
203	9000-8022	松葉ﾋﾟﾝΦ8B型	1	
204	9000-1977	★六角BT-M8×20	2	
205	9000-0189	★六角NT-M8	2	
L/ﾀｲ	9007-5090	延長ﾌﾚｰﾑ組付け要領書	1	